Beghelli

MODULA EASY

A caixa de derivação que facilita a sua vida

MODULA

Pratica Modula Easy

emergência

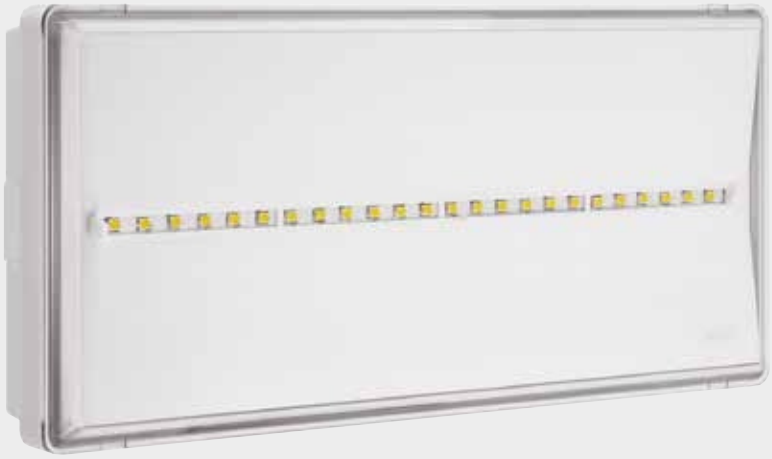

IP65 | IK07 | 850° | +40°C 0°C | RM

Sistema Modula integrado com caixa de derivação para realizar a programação, instalação e manutenção sem abrir a luminária.

Acessórios e programação em diferentes passos.

Aplicações

Industrial, terciário, civil, hospitais, hotéis, escolas, escritórios

Características

Fonte de alimentação 230Vac ± 10%, 50÷60Hz **Instalação** Parede, teto, encastrável, teto falso, bandeira, inclinação de 45°, calha trifásica, suspensão **Tempo de recarga** 12h **Corpo** Policarbonato, branco RAL 9003 **Difusor** Policarbonato transparente

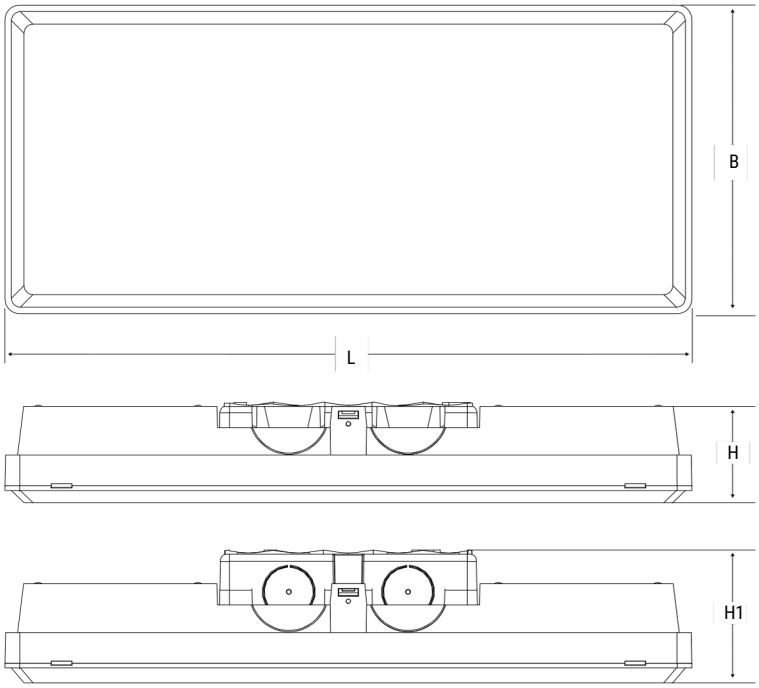

PRATICA MODULA EASY

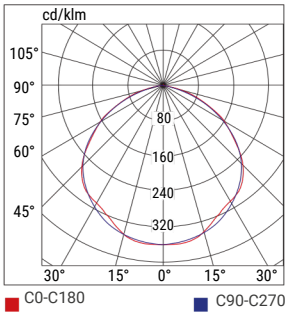

Dimensões mm				Distância de visibilidade (DV)
	LBH		H1	
265	119	39	50	25 m

	Ref.:	W eq.	Descrição	Versão	Autonomia h	Fluxo SE lm	Fluxo SA lm	Potência de entrada		IP
								D	AC	
TR	**18500**	1	PM EASY EU 100 1/3h IP42	SE/S	1/	100/4	25	C	-	IP4
	18501	1	TRSA PM EASY EU 100 1/3h	A	3	0	0	2	-	2
	18510	1	IP65 TRSA PM EASY EU 200	SE/S	1/	100/4	25	W	-	IP6
	18511	1	1/3h IP42 TRSA PM EASY EU	A	3	0	0	2	-	5
		2	200 1/3h IP65 TRSA	SE/S	1/	200/8	25	W		IP4
		4		A	3	0	0	2		2
		2		SE/S	1/	200/8	25	W		IP6
		4		A	3	0	0	2		5
								W		

ACCESSÓRIOS - incluídos

CAIXA DE DERIVAÇÃO EASY BOX
IP65 - caixa alta
IP42 - caixa baixa

ACCESSÓRIOS - a encomendar em separado

CAIXA DE DERIVAÇÃO EASY BOX

ref.: 18589

ARO DE REMATE PARA MONTAGEM SALIENTE

ref.: 18598

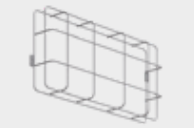

GRELHA METÁLICA EM
305x130x100mm

ref.: 18591

KIT IP65
Tubo de Caixa Baixa

ref.: 18592

SUPORTE DE 45°

ref.: 18590

GANCHOS DE SUSPENSÃO

ref.: 3723

KIT DE CALHA TRIFÁSICA

ref.: 4319

COBERTURA DE PROTEÇÃO PARA CHUVA EM AÇO INOXIDÁVEL

ref.: 18597

CAIXA DE MONTAGEM EMBEBIDA + MOLDURA
Pintável
ref.: 18580

SUPORTE DE TETO FALSO PLACA DE GESSO + MOLDURA
Pintável
ref.: 18586

SUPORTE
Pintável
ref.: 18587

BANDEIRAS
ESQ/DIR - ref.: 4127
BAIXO - ref.: 4128
CIMA - ref.: 4129

PICTOGRAMAS
ESQ - ref.: 18593
DIR - ref.: 18594
BAIXO - ref.: 18595
CIMA - ref.: 18596

BANDEIRAS DE ALTA LUMINOSIDADE
ESQ/DIR - ref.: 18581
BAIXO - ref.: 18582
CIMA - ref.: 18583

ADESIVOS ESQ/DIR/CIMA/BAIXO

ref.: 18584

Pratica Modula Easy

Caixa de derivação Easy box integrada, compatível com todas as luminárias da série Modula

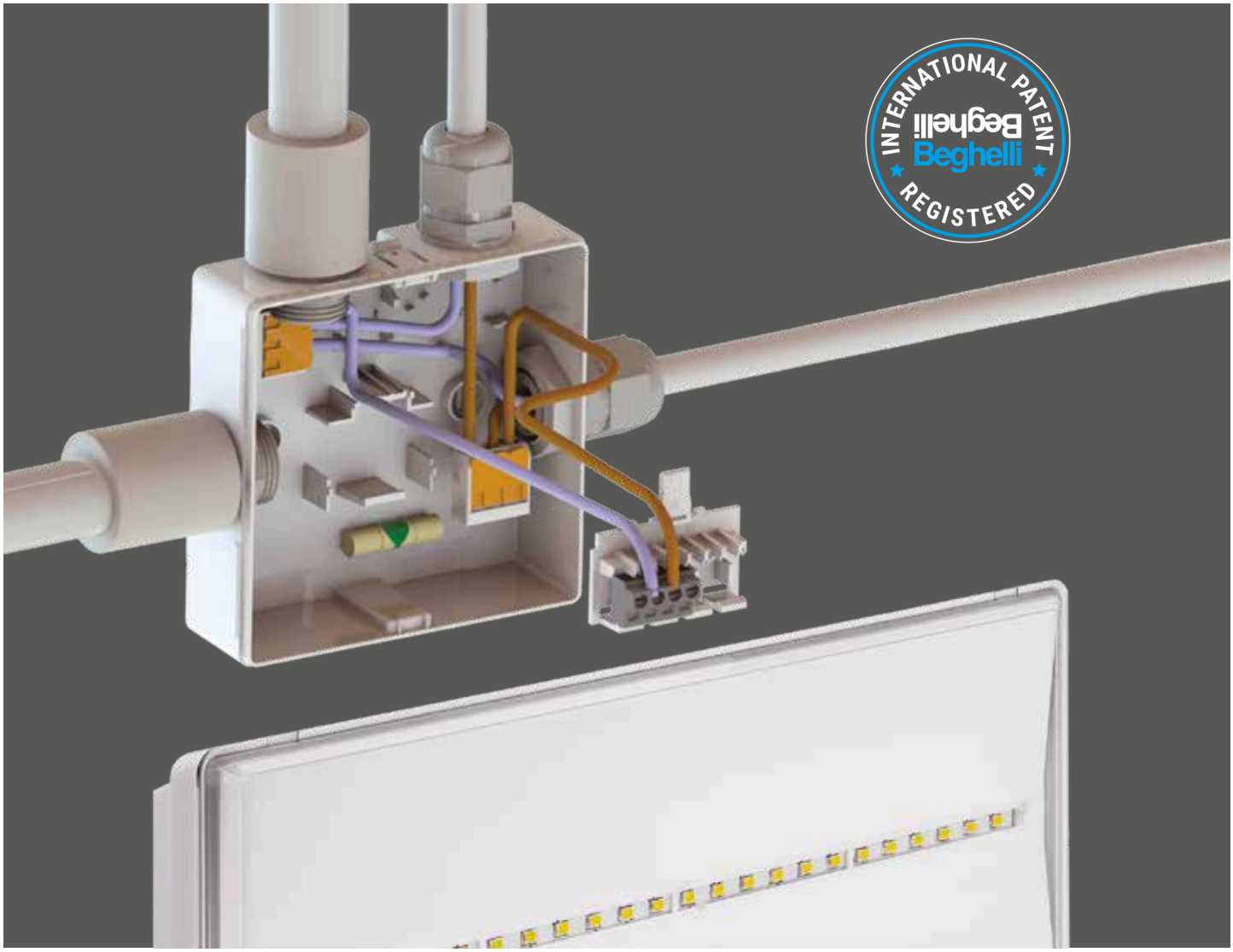

TEMPO DE INSTALAÇÃO REDUZIDO ATÉ MAIS DE 50%

As fases de cablagem e programação são aceleradas, graças ao sistema Modula que antecipa e agrupa todas as fases necessárias dentro da caixa Easy box, mesmo antes da montagem da luminária.

MORGADO & CA., SA
ESTRADA EXTERIOR DA CIRCUNVALAÇÃO, 3558 / 3560
4435-186 RIO TINTO
TEL 229 770 600 • FAX 229 770 699 (chamada para rede fixa nacional)

COORDENADAS
N41.180946º
W8.578015º

DELEGAÇÃO CENTRO
VALES DA PEDRULHA
APARTADO 8057
3026-901 COIMBRA
TEL 239 497 220 • FAX 239 497 229 (chamada para rede fixa nacional)

DELEGAÇÃO SUL
ALAMEDA DOS OCEANOS, N.º5 • ESC.4
1990-207 LISBOA
TEL 219 898 750 • FAX 219 898 759 (chamada para rede fixa nacional)

MOR-MOR-03/23-01

GERAL@MORGADOCL.PT • WWW.MORGADOCL.PT